Laura Lizeth Mogollón Villalobos

RFC: MOVL890705GX4
Av. Mirador 508, Col. Mirador, C.P. 31205
TELÉFONO: 6144151522, CORREO ELECTRÓNICO: ventas@luna-publicidad.com
PÁGINA WEB: http://lunapublicidad.mx

lunes, 29 de abril del 2024

Ficha técnica

Modelo: TL 002

Nombre: ARES

Material: Madera

Medida de producto: 18.5 x 4 cm

Área de impresion : 14 x 4 cm

Métodos de impresión:

Descripción: Dominó de plástico con estuche de madera.

Colores: UNICO
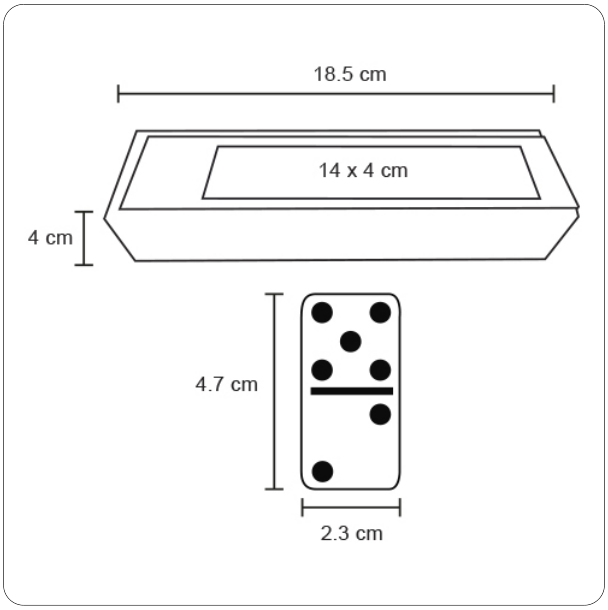
Trazo