Laura Lizeth Mogollón Villalobos

RFC: MOVL890705GX4
Av. Mirador 508, Col. Mirador, C.P. 31205
TELÉFONO: 6144151522, CORREO ELECTRÓNICO: ventas@luna-publicidad.com
PÁGINA WEB: http://lunapublicidad.mx

martes, 07 de mayo del 2024

Ficha técnica

Modelo: SO 085

Nombre: PORTLAND

Material: Plástico

Medida de producto: 9 x 2 cm

Área de impresion : 5 x 5 cm de diámetro

Capacidad : 10 000 mAh.

Métodos de impresión:

Descripción: Batería portátil de plástico con botón de encendido y apagado, pantalla LED, puerto USB y entrada micro USB.

Colores: NEGRO
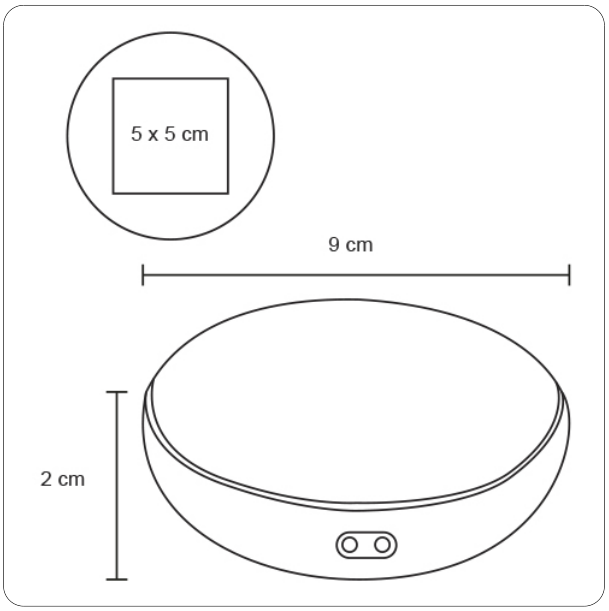
Trazo