# Laura Lizeth Mogollón Villalobos

**RFC: MOVL890705GX4**
**Av. Mirador 508, Col. Mirador, C.P. 31205**
**TELÉFONO: 6144151522, CORREO ELECTRÓNICO: ventas@luna-publicidad.com**
**PÁGINA WEB: http://lunapublicidad.mx**


**lunes, 06 de mayo del 2024**

## Ficha técnica

**Modelo:** SO 053

**Nombre:** BRENDEL

**Material:** Plástico

**Medida de producto:** 7.5 x 7.5 cm

**Área de impresion :** 3 x 1.5 cm

**Métodos de impresión:**

**Descripción:** Audífonos de conexión de 3.5 mm. Incluye estuche de plástico que se convierte en soporte para celular.

**Colores:** BLANCO
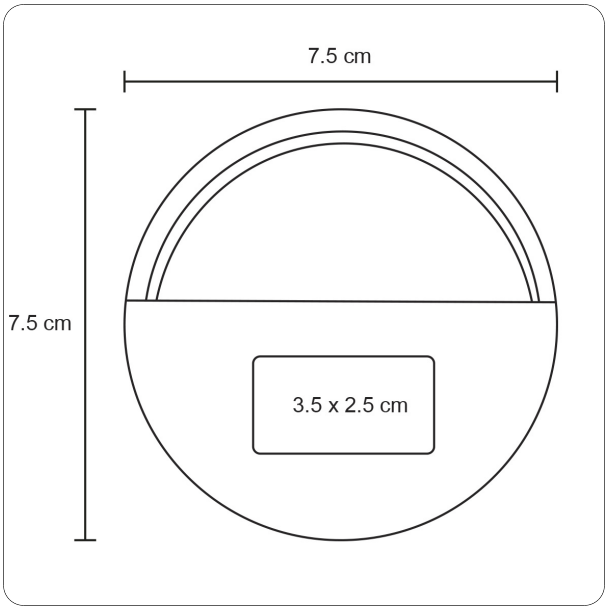
**Trazo**