# Laura Lizeth Mogollón Villalobos

**RFC: MOVL890705GX4**
**Av. Mirador 508, Col. Mirador, C.P. 31205**
**TELÉFONO: 6144151522, CORREO ELECTRÓNICO: ventas@luna-publicidad.com**
**PÁGINA WEB: http://lunapublicidad.mx**


**sábado, 18 de mayo del 2024**

## Ficha técnica

**Modelo:** SB 16

**Nombre:** RIVERA

**Material:** Acero Inoxidable/Plástico

**Medida de producto:** 7 x 24.5 cm

**Área de impresion :** 20 x 18 cm

**Capacidad :** 500 ml.

**Métodos de impresión:**

**Descripción:** Termo sublimable de acero inoxidable insulado al vacío. Incluye tapa que sirve como taza.

**Colores:** BLANCO
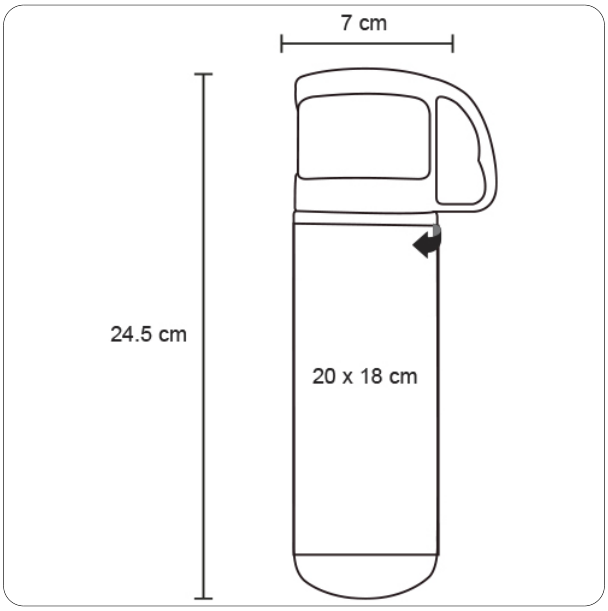
**Trazo**