Laura Lizeth Mogollón Villalobos

RFC: MOVL890705GX4
Av. Mirador 508, Col. Mirador, C.P. 31205
TELÉFONO: 6144151522, CORREO ELECTRÓNICO: ventas@luna-publicidad.com
PÁGINA WEB: http://lunapublicidad.mx

domingo, 05 de mayo del 2024

Ficha técnica

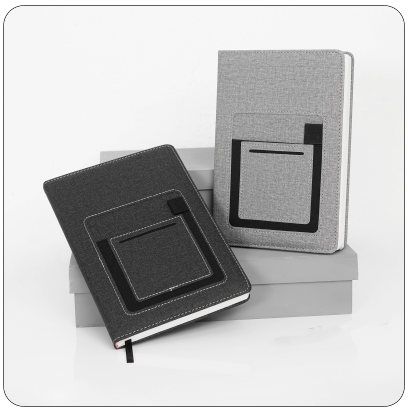

Modelo: O 086

Nombre: BARCELONA

Material: Poliuretano

Medida de producto: 14.5 x 21 cm

Área de impresion : 8 x 4.5 cm

Capacidad : 112 Hojas

Métodos de impresión:

Descripción: Libreta de poliuretano texturizada con compartimento para celular y resorte para pluma en la pasta, 112 hojas rayadas y separador.

Colores: GRIS - NEGRO
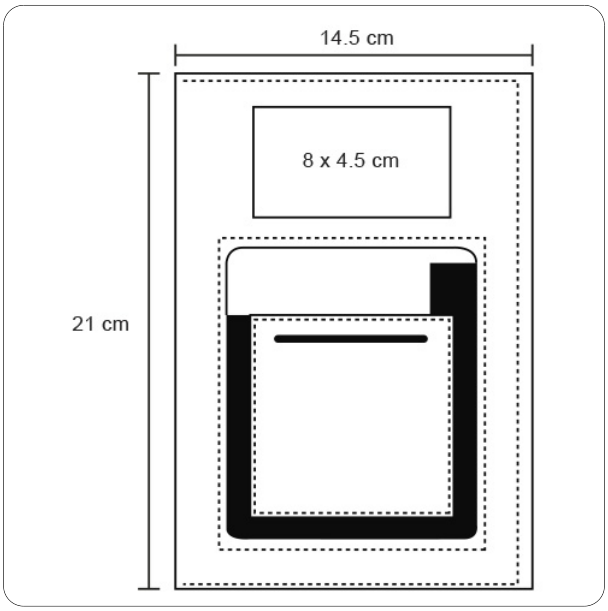
Trazo