Laura Lizeth Mogollón Villalobos

RFC: MOVL890705GX4
Av. Mirador 508, Col. Mirador, C.P. 31205
TELÉFONO: 6144151522, CORREO ELECTRÓNICO: ventas@luna-publicidad.com
PÁGINA WEB: http://lunapublicidad.mx

viernes, 26 de abril del 2024

Ficha técnica

Modelo: MK 030

Nombre: ATHOS

Material: Metal

Medida de producto: 2.3 x 13.7 cm

Área de impresion : 1.5 x 2.5 cm

Métodos de impresión:

Descripción: Llavero metálico con correa de curpiel y detalle texturizado.

Colores: NEGRO
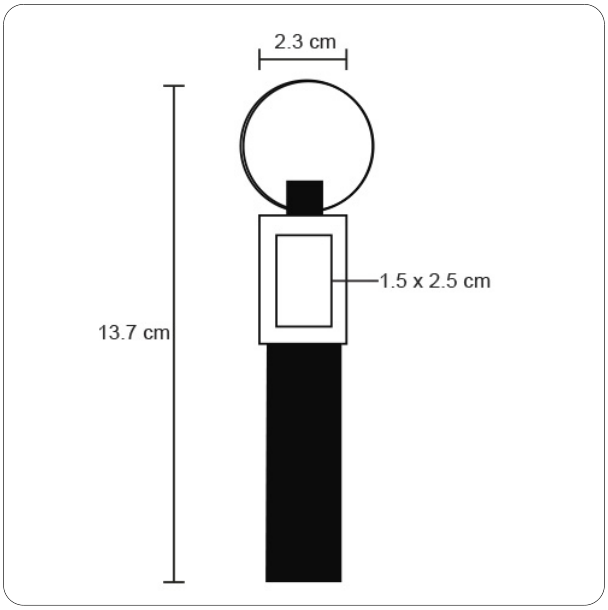
Trazo