Laura Lizeth Mogollón Villalobos

RFC: MOVL890705GX4
Av. Mirador 508, Col. Mirador, C.P. 31205
TELÉFONO: 6144151522, CORREO ELECTRÓNICO: ventas@luna-publicidad.com
PÁGINA WEB: http://lunapublicidad.mx

domingo, 19 de mayo del 2024

Ficha técnica

Modelo: LON 011

Nombre: FRIZ

Material: Poliéster

Medida de producto: 29 x 29 cm

Área de impresion : 20 x 13 cm

Métodos de impresión:

Descripción: Hielera de poliéster con interior impermeable plastificado, 2 asas con broche de velcro, 1 correa ajustable, 2 compartimentos de malla laterales y 1 compartimento exterior con cierre.

Colores: GRIS
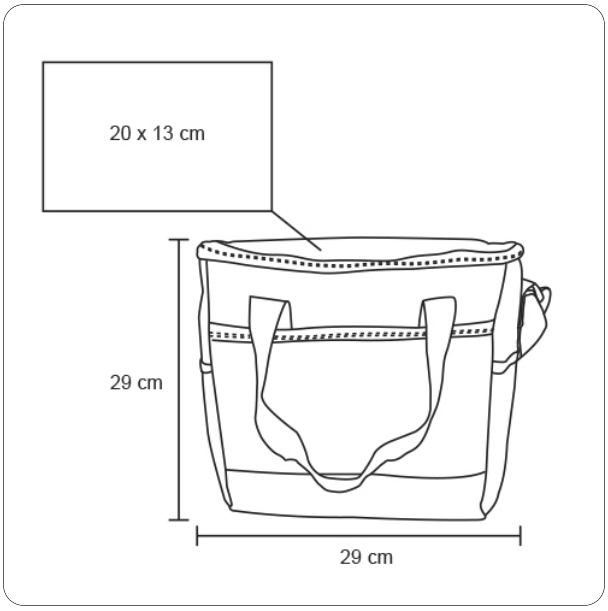
Trazo