Laura Lizeth Mogollón Villalobos

RFC: MOVL890705GX4
Av. Mirador 508, Col. Mirador, C.P. 31205
TELÉFONO: 6144151522, CORREO ELECTRÓNICO: ventas@luna-publicidad.com
PÁGINA WEB: http://lunapublicidad.mx

domingo, 05 de mayo del 2024

Ficha técnica

Modelo: LE 018

Nombre: WAL

Material: Cartón

Medida de producto: 9.5 x 10 cm

Área de impresion : 4.5 x 3.5 cm

Capacidad : 130 Hojas.

Métodos de impresión:

Descripción: Estuche ecológico rígido en forma de cubo. Contiene block de notas, banderas adhesivas de colores y porta plumas.

Colores: CARTON
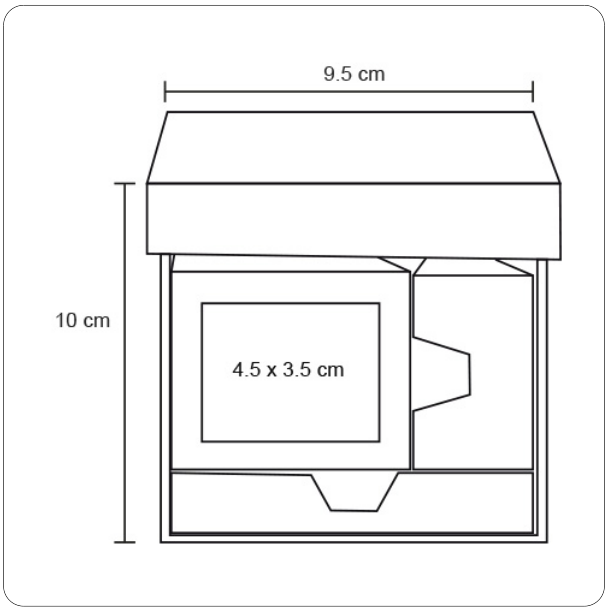
Trazo