Laura Lizeth Mogollón Villalobos

RFC: MOVL890705GX4
Av. Mirador 508, Col. Mirador, C.P. 31205
TELÉFONO: 6144151522, CORREO ELECTRÓNICO: ventas@luna-publicidad.com
PÁGINA WEB: http://lunapublicidad.mx

lunes, 29 de abril del 2024

Ficha técnica

Modelo: LE 012

Nombre: EBRO

Material: Cartón

Medida de producto: 17.5 x 21.1 cm

Área de impresion : 10 x 18 cm

Capacidad : 80 Hojas.

Métodos de impresión:

Descripción: Libreta ecológica de cartón con espiral, incluye cuatro lineas de banderas adhesivas y dos blocks de notas rectangular y cuadrado, sobre ranura porta tarjetas, 80 hojas rayadas y bolígrafo ecológico de cartón reciclado.

Colores: CARTON
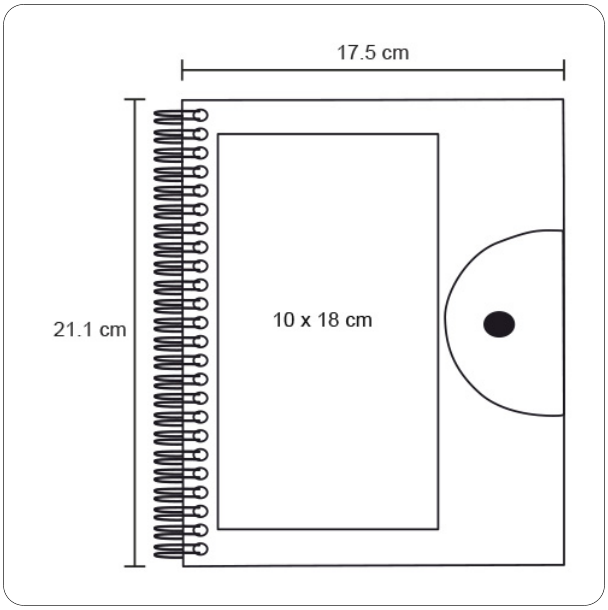
Trazo