Laura Lizeth Mogollón Villalobos

RFC: MOVL890705GX4
Av. Mirador 508, Col. Mirador, C.P. 31205
TELÉFONO: 6144151522, CORREO ELECTRÓNICO: ventas@luna-publicidad.com
PÁGINA WEB: http://lunapublicidad.mx

sábado, 18 de mayo del 2024

Ficha técnica

Modelo: HR 04

Nombre: MILLA

Material: Metal/Plástico

Medida de producto: 7 x 6.3 cm

Área de impresion : 3 x 3 cm

Métodos de impresión:

Descripción: Flexómetro con cinta metálica de 5 m. Incluye correa, clip y seguro.

Colores: AMARILLO - AZUL - BLANCO - NEGRO - ROJO
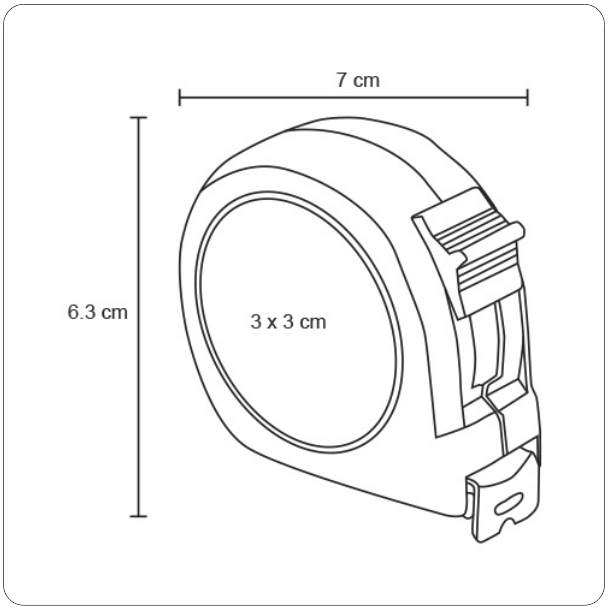
Trazo