Laura Lizeth Mogollón Villalobos

RFC: MOVL890705GX4
Av. Mirador 508, Col. Mirador, C.P. 31205
TELÉFONO: 6144151522, CORREO ELECTRÓNICO: ventas@luna-publicidad.com
PÁGINA WEB: http://lunapublicidad.mx

sábado, 04 de mayo del 2024

Ficha técnica

Modelo: HR 025

Nombre: LUCERNA

Material: Metal

Medida de producto: 1.5 x 17 cm

Área de impresion : 0.5 x 3 cm

Métodos de impresión:

Descripción: Linterna metálica teléscopica con imán, luz LED, cabezal flexible y retráctil hasta 50 cm. Incluye 4 baterías de botón.

Colores: NEGRO - PLATA
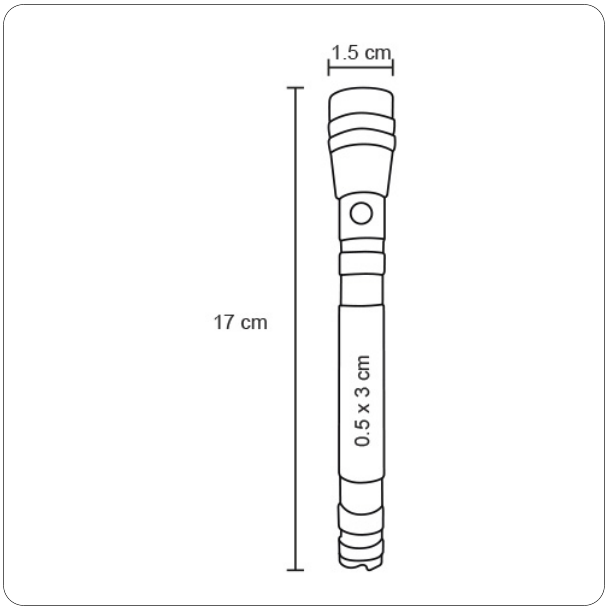
Trazo