Laura Lizeth Mogollón Villalobos

RFC: MOVL890705GX4
Av. Mirador 508, Col. Mirador, C.P. 31205
TELÉFONO: 6144151522, CORREO ELECTRÓNICO: ventas@luna-publicidad.com
PÁGINA WEB: http://lunapublicidad.mx

martes, 07 de mayo del 2024

Ficha técnica

Modelo: HO 063

Nombre: COWBOY

Material: Poliéster/Acero Inoxidable

Medida de producto: 49.5 x 13.5 cm

Área de impresion : 30 x 7 cm

Métodos de impresión:

Descripción: Estuche portátil con utensilios para BBQ. Incluye 3 utensilios: pinzas para carne, tenedor y volteador.

Colores: NEGRO
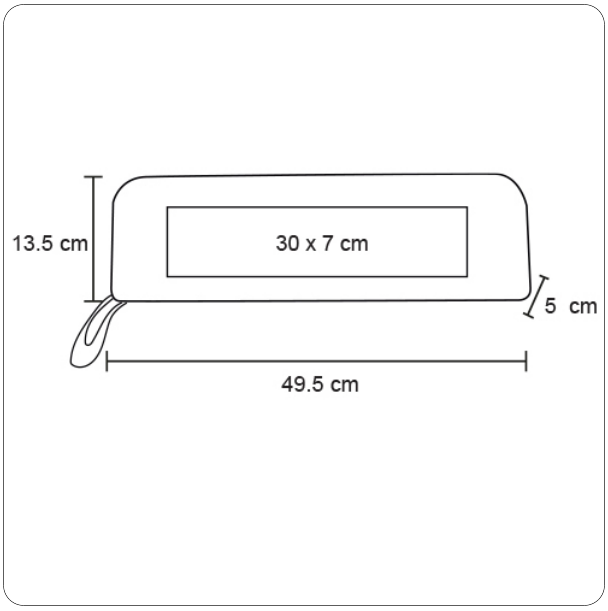
Trazo