Laura Lizeth Mogollón Villalobos

RFC: MOVL890705GX4
Av. Mirador 508, Col. Mirador, C.P. 31205
TELÉFONO: 6144151522, CORREO ELECTRÓNICO: ventas@luna-publicidad.com
PÁGINA WEB: http://lunapublicidad.mx

viernes, 03 de mayo del 2024

Ficha técnica

Modelo: CP 040

Nombre: THOR

Material: Curpiel

Medida de producto: 17 x 9.5 cm

Área de impresion : 7 x 10 cm

Métodos de impresión:

Descripción: Set de higiene personal de curpiel con cierre que incluye: rastrillo con 3 hojas intercambiables, quita pelusas, cepillo dental portátil, pinzas para depilar, tijeras, cortauñas y peine.

Colores: NEGRO
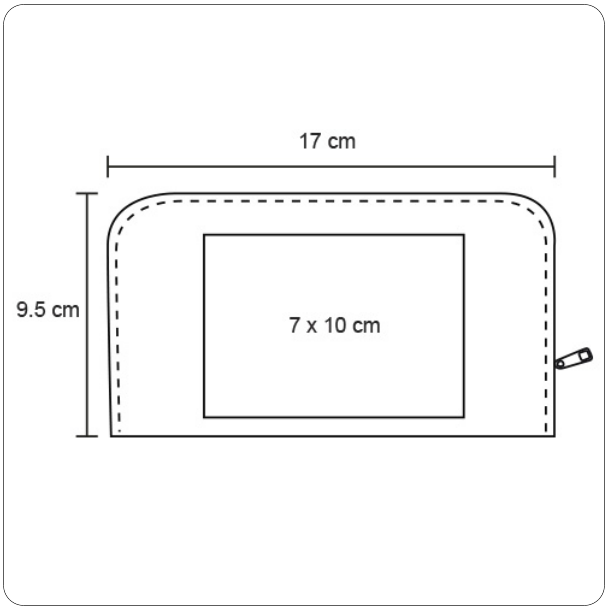
Trazo