Laura Lizeth Mogollón Villalobos

RFC: MOVL890705GX4
Av. Mirador 508, Col. Mirador, C.P. 31205
TELÉFONO: 6144151522, CORREO ELECTRÓNICO: ventas@luna-publicidad.com
PÁGINA WEB: http://lunapublicidad.mx

viernes, 03 de mayo del 2024

Ficha técnica

Modelo: CP 035

Nombre: AURA

Material: Plástico

Medida de producto: 3.5 x 10 cm

Área de impresion : 3 x 4 cm

Capacidad : 30 ml.

Métodos de impresión:

Descripción: Humidificador portátil de plástico traslúcido y botón de encendido, con luz interna. Incluye cable de carga. (no incluye líquido).

Colores: BLANCO
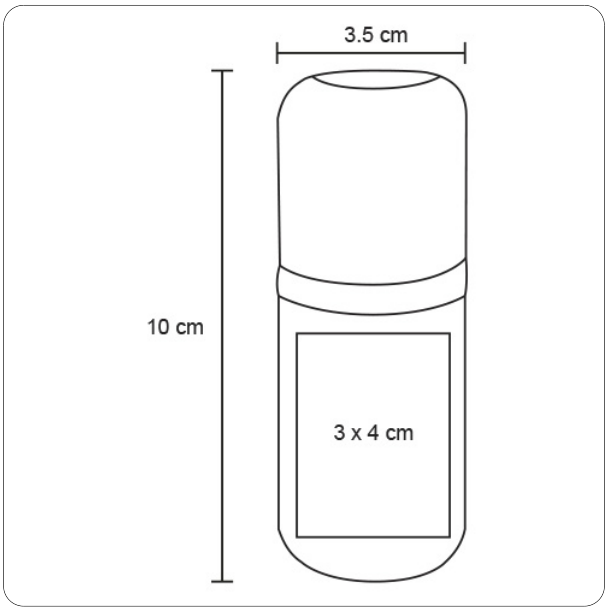
Trazo