Laura Lizeth Mogollón Villalobos

RFC: MOVL890705GX4
Av. Mirador 508, Col. Mirador, C.P. 31205
TELÉFONO: 6144151522, CORREO ELECTRÓNICO: ventas@luna-publicidad.com
PÁGINA WEB: http://lunapublicidad.mx

lunes, 06 de mayo del 2024

Ficha técnica

Modelo: CP 026

Nombre: VILAT

Material: Poliéster

Medida de producto: 18 x 8 cm

Área de impresion : 4.5 x 4 cm

Métodos de impresión:

Descripción: Set de 6 brochas para maquillaje y cepillo para cejas, con estuche de poliéster.

Colores: NEGRO
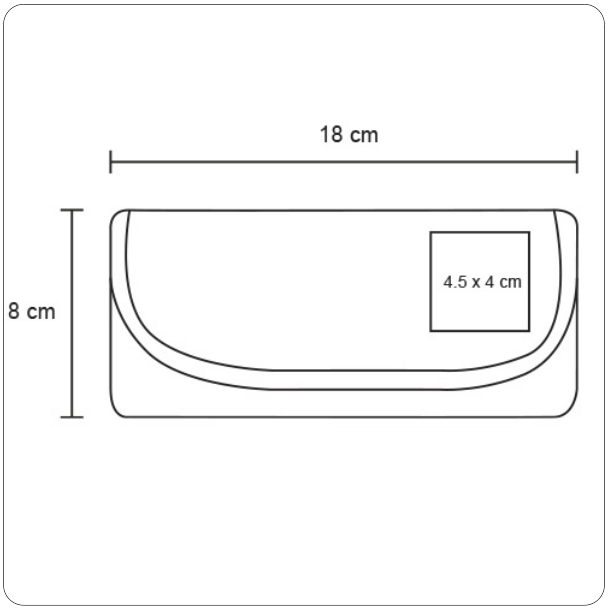
Trazo