Laura Lizeth Mogollón Villalobos

RFC: MOVL890705GX4
Av. Mirador 508, Col. Mirador, C.P. 31205
TELÉFONO: 6144151522, CORREO ELECTRÓNICO: ventas@luna-publicidad.com
PÁGINA WEB: http://lunapublicidad.mx

lunes, 06 de mayo del 2024

Ficha técnica

Modelo: CP 010

Nombre: WENDY

Material: Poliéster

Medida de producto: 22 x 13.5 cm

Área de impresion : 17 x 10 cm

Métodos de impresión:

Descripción: Cosmetiquera de poliéster con cierre superior, bolsa interior y dos compartimentos.

Colores: MORADO - ROJO - ROSA
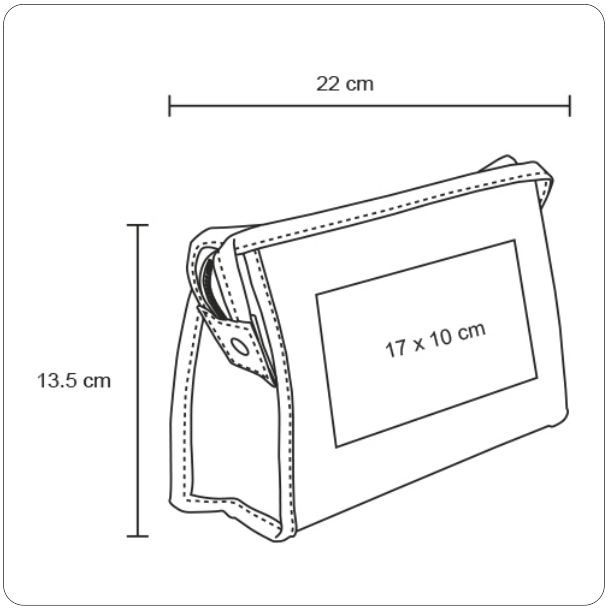
Trazo