# Laura Lizeth Mogollón Villalobos

**RFC: MOVL890705GX4**
**Av. Mirador 508, Col. Mirador, C.P. 31205**
**TELÉFONO: 6144151522, CORREO ELECTRÓNICO: ventas@luna-publicidad.com**
**PÁGINA WEB: http://lunapublicidad.mx**


**lunes, 06 de mayo del 2024**

## Ficha técnica

**Modelo:** BL 171

**Nombre:** SLIP SKIN

**Material:** Poliéster

**Medida de producto:** 37 x 27 cm

**Área de impresion :** 10 x 15 cm

**Métodos de impresión:**

**Descripción:** Maletín de 4 compartimentos: 1 compartimento principal, 2 frontales y 1 trasero. Incluye 2 asas superiores.

**Colores:** NEGRO
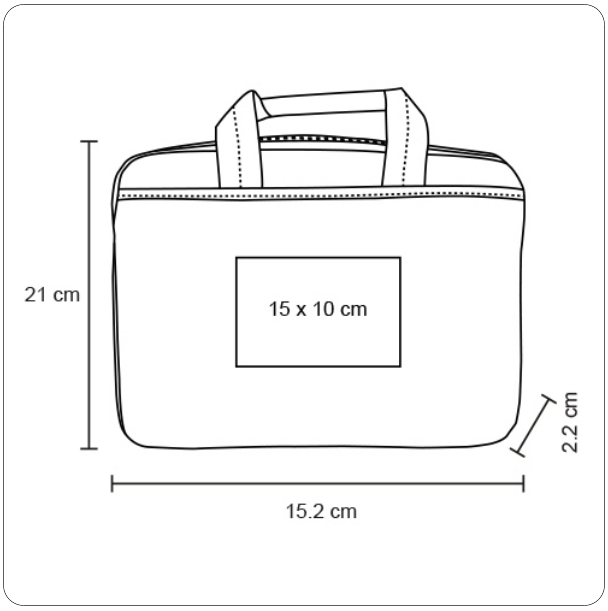
**Trazo**