Laura Lizeth Mogollón Villalobos

RFC: MOVL890705GX4
Av. Mirador 508, Col. Mirador, C.P. 31205
TELÉFONO: 6144151522, CORREO ELECTRÓNICO: ventas@luna-publicidad.com
PÁGINA WEB: http://lunapublicidad.mx

martes, 07 de mayo del 2024

Ficha técnica

Modelo: BL 098

Nombre: LEBRON

Material: Poliéster

Medida de producto: 52 x 28 cm

Área de impresion : 15 x 10 cm

Métodos de impresión:

Descripción: Maleta deportiva que se convierte en mochila, con 2 broches de seguridad ajustables y tirantes acolchonados. Incluye zapatera y dos compartimentos exteriores, asas y correa ajustable.

Colores: AZUL - GRIS - NEGRO - ROJO
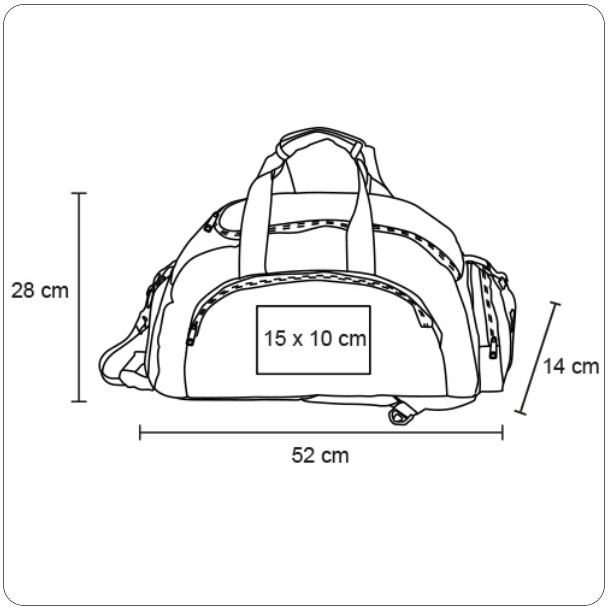
Trazo