Laura Lizeth Mogollón Villalobos

RFC: MOVL890705GX4
Av. Mirador 508, Col. Mirador, C.P. 31205
TELÉFONO: 6144151522, CORREO ELECTRÓNICO: ventas@luna-publicidad.com
PÁGINA WEB: http://lunapublicidad.mx

lunes, 06 de mayo del 2024

Ficha técnica

Modelo: AL 19139

Nombre: OTAWA

Material: Plástico

Medida de producto: 1 x 14.1 cm

Área de impresion : 4 x 0.7 cm

Métodos de impresión:

Descripción: Bolígrafo con acabado rubber, clip de plástico, goma touch screen, mecanismo retráctil y marca textos.

Colores: AZUL - BLANCO - MORADO - NARANJA - NEGRO - ROJO - ROSA
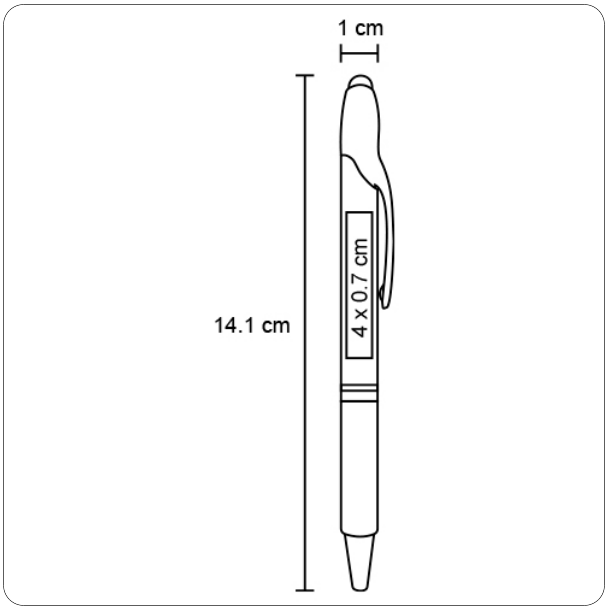
Trazo